Ersatzteilzeichnung

Hochdruckspritzpistole ST-2300

Artikel-Nr. 202300580

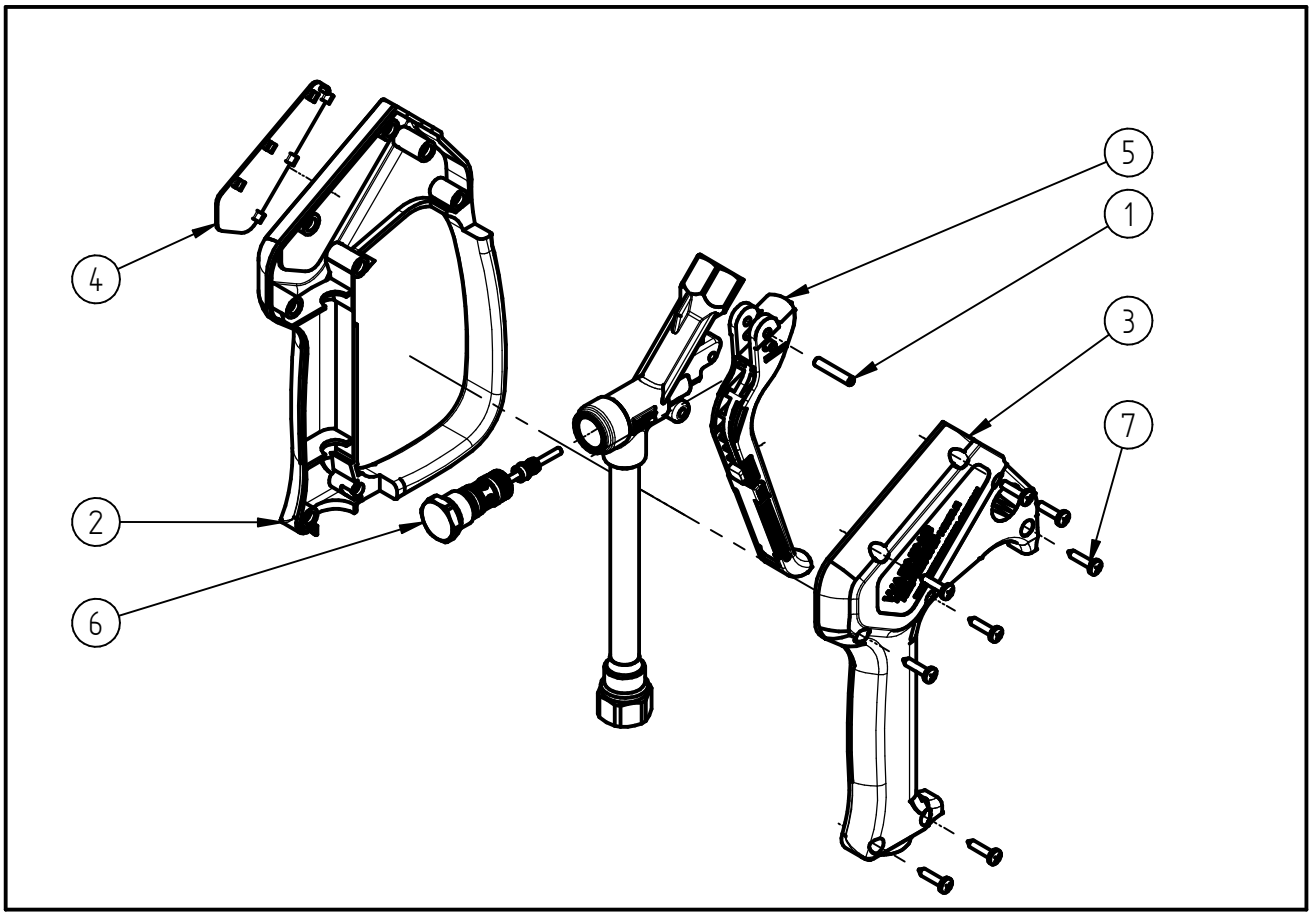

Pos.	Artikelnummer	Benennung
1	040007081	Hebelachse 4x22 geschliffen
2	020008615	Halbschale m.Bügel ST-2600 schw
3	020008620	Halbschale ST-2600 schwarz
4	020008628	Schild ST-2300 gelb
5	202300419	Hebel kpl. ST-2300 WEEP
6	202300491	Repair-Kit ST-2300 Weep
7	900035161	Repair-Kit Schrauben